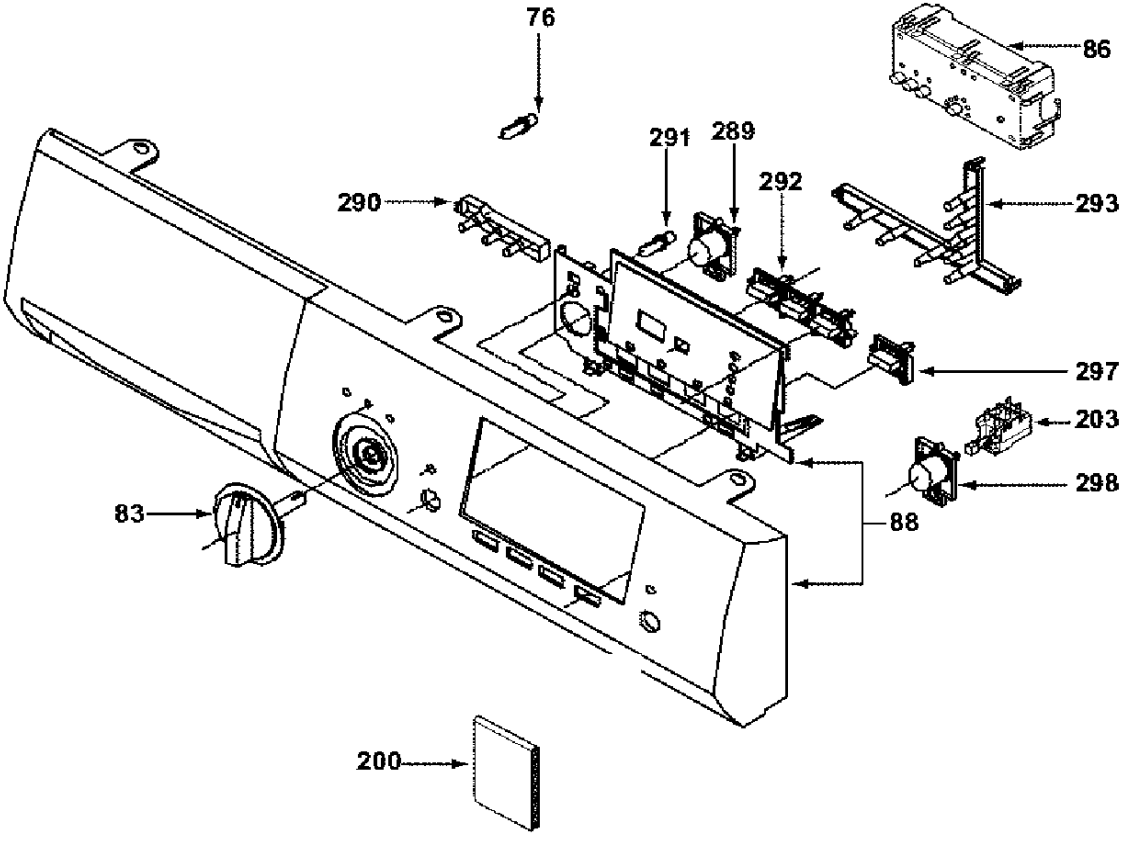
76
86
291
289
292
290
293
297
203
298
83
88
200

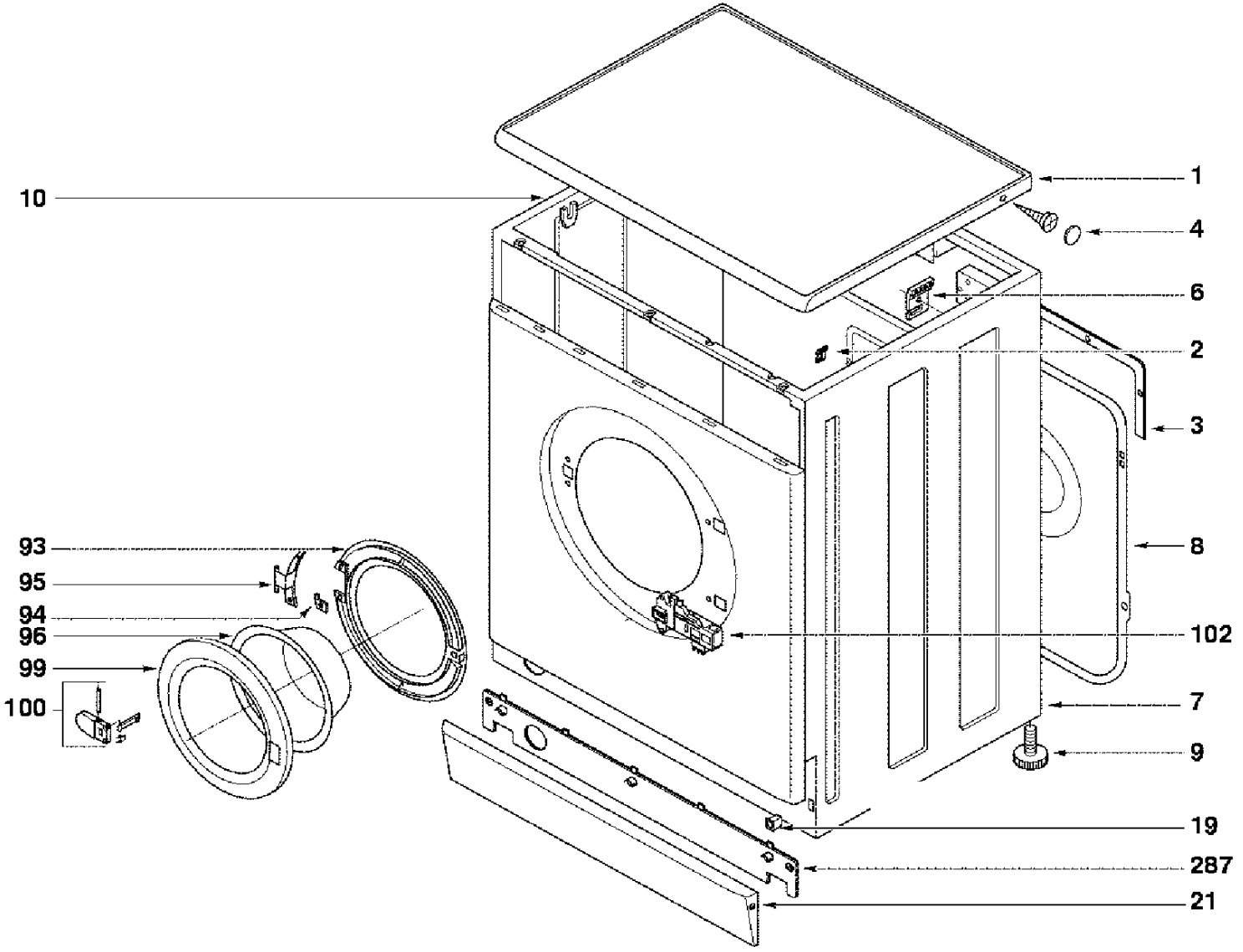
1
4
6
2
3
8
102
7
9
19
287
21
10
93
95
94
96
99
100

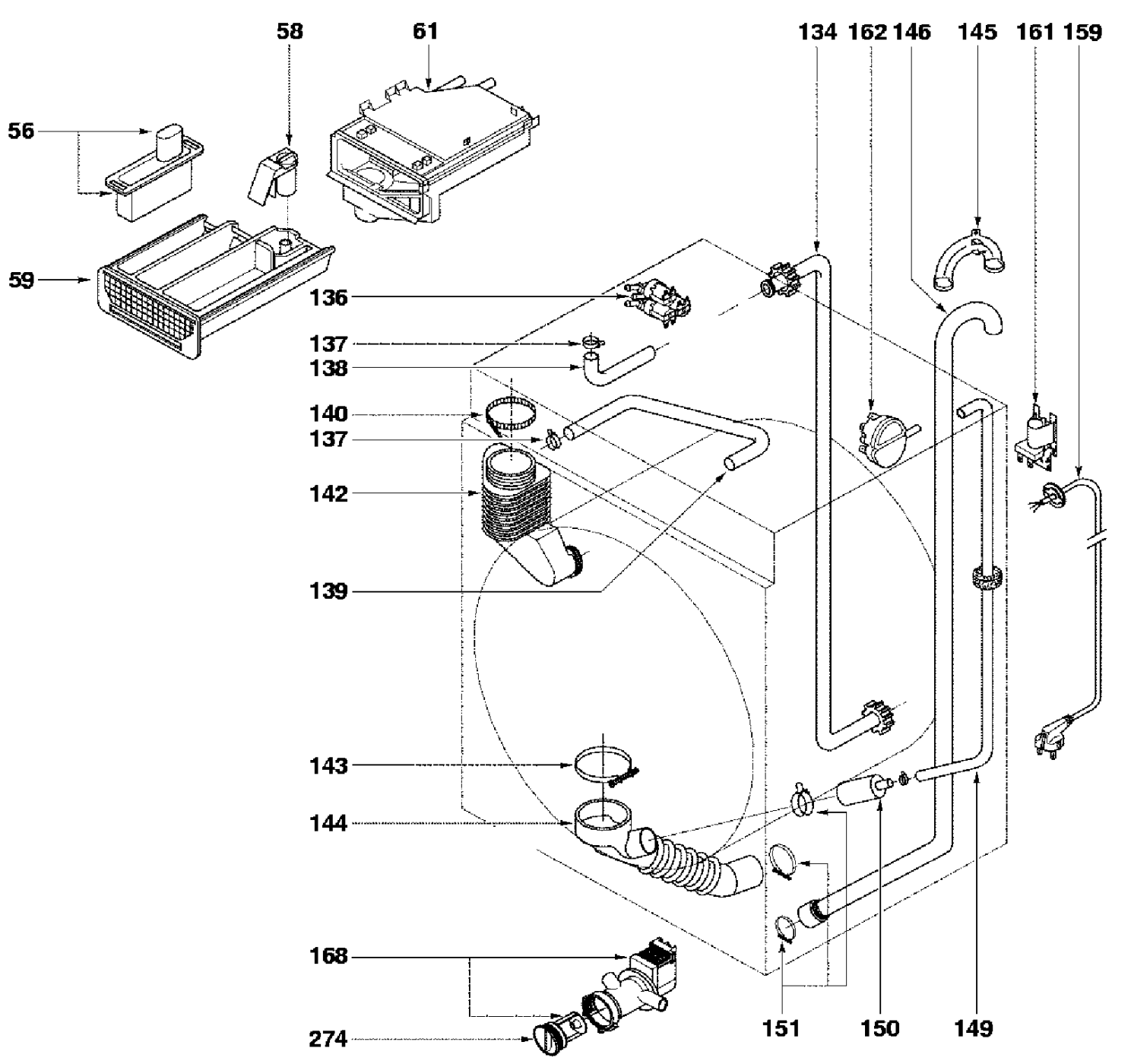
58
61
134
162
146
145
161
159
56
59
136
137
138
140
137
142
139
143
144
168
274
151
150
149

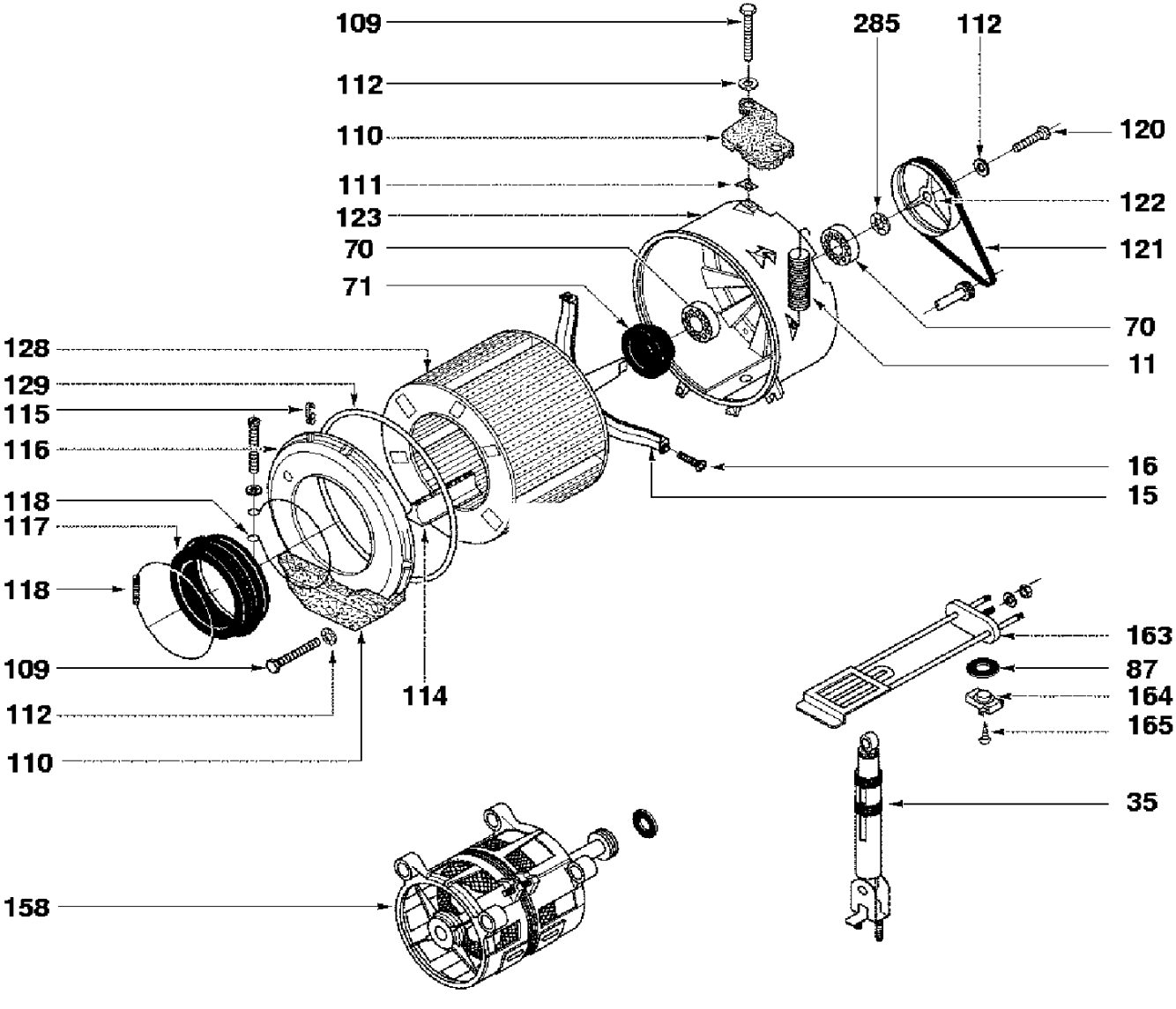
109
112
110
111
123
70
71
285
112
120
122
121
70
11
128
129
115
116
118
117
118
109
112
110
114
16
15
163
87
164
165
35
158